2/2-Wege Umschaltventil

DF5/2

Best. Nr.	254-120-01750
Hersteller Code	122012040
Bezeichnung	DF5/2B12L
Funktion	2/2-Wege Umschaltventil
Anschlussgrößen	G 3/8" BSP (P + A)
Betätigung 1	Hebel betätigt - Hebelgehäuse auf Seite von Anschluss "A"
Betätigung 2	-
Positionierer	rastend in Schaltstellung 1 und 2 - auf Seite von Anschluss "P"
Schaltstellung 0	-
Schaltstellung 1	P + A gesperrt
Schaltstellung 2	P + A verbunden
Schaltüberdeckung	-
Max. Arbeitsdruck	315 bar
Nominale Durchflussmenge	60 l/min
Maximale Viskosität	400 cSt
Minimale Viskosität	12 cSt
Empfohlener Viskositätsbereich	15 - 75 cSt
Dichtungsmaterial	NBR
Umgebungstemperatur	-40 °C - 60 °C
Interne Leckage bei Δp = 100 bar	5 ccm/min
Max. Verschmutzungsgrad	21/19/16 - ISO 4406
Zolltarifnummer	84812010
Ursprungsland	EU
Gewicht	1,24 kg
Zusatzinformation	Zugehöriger Handhebel: Länge 120 mm: 258-030-01100 Länge 150 mm: 258-030-01100 Länge 200 mm: 258-030-01150

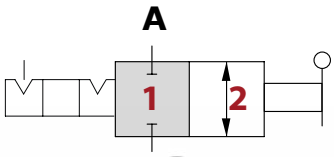

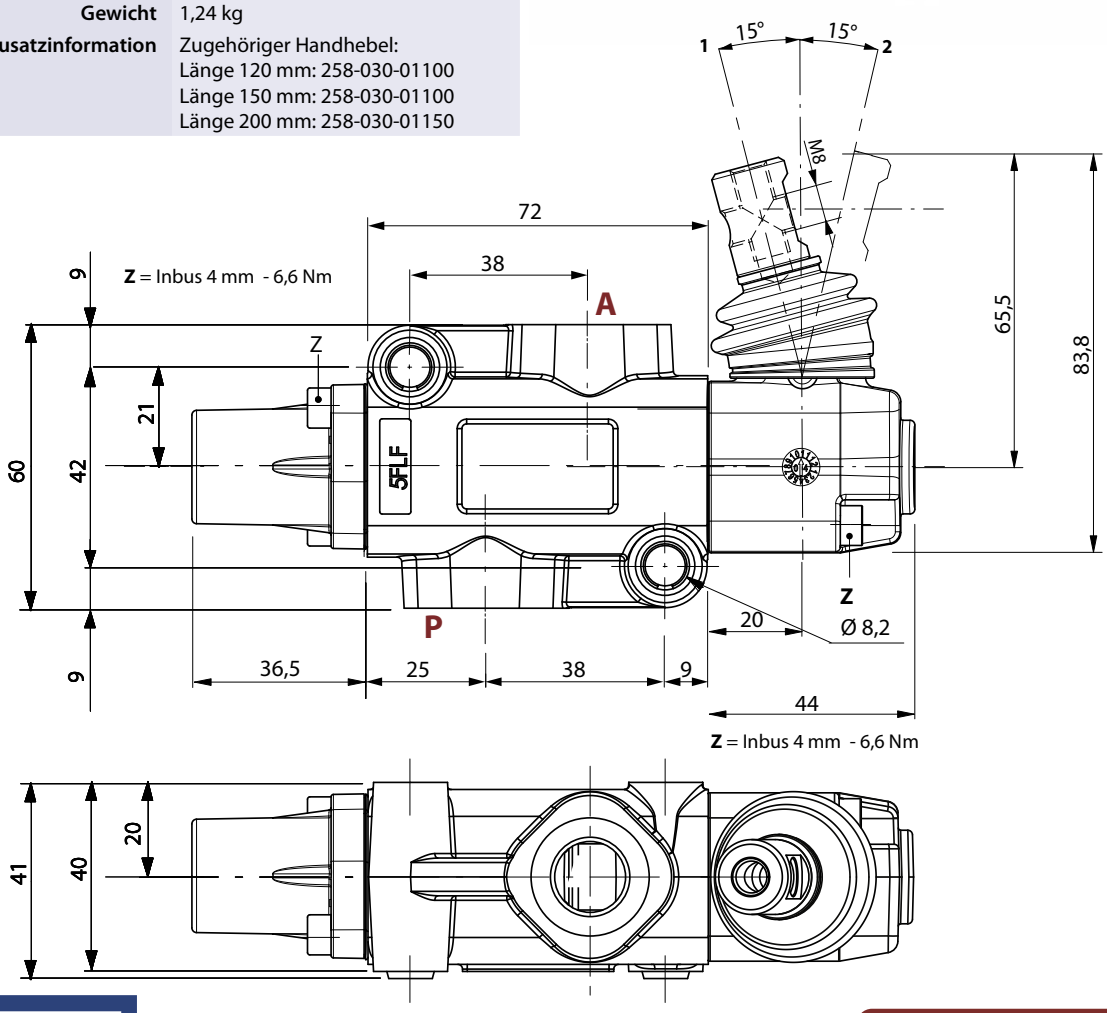

Die Inhalte der Seiten wurden mit größter Sorgfalt erstellt. Für die Richtigkeit, Vollständigkeit und Aktualität der Inhalte können wir jedoch keine Gewähr übernehmen.
Nachdruck bzw. Kopie, auch auszugsweise, der Inhalte, Grafiken und Fotos ist ohne ausdrückliche Zustimmung der Geschäftsführung unzulässig.
Die angegebenen technischen Daten und Abmessungen sind nicht bindend. Wir behalten uns das Recht vor, jederzeit und ohne Ankündigung, Änderungen vorzunehmen.